中和区建八路 123 号 2 楼 2F., No.123, Jian 8th Rd.,
电话：886-2-66202225 Zhonghe Dist., New Taipei City, Taiwan
传真：886-2-22234362 Tel: 886-2-66202225
www.zeroplus.com.tw Fax: 886-2-22234362

电源控制的救星 - AMD SVI2

提高电源控制的稳定性，一直以来都是系统工程师们想追求的目标，一个不好的产品，就是在电源控制不稳定的情况下运作，当然就会常常造成部份功能异常!因此~孕龙科技听到工程师们的心声了，与IC大厂全新推出AMD_SVI2 总线协议分析模块，特别针对需量测AMD SVI2 电源控制的客户(PWM controller IC for AMD CPU power supply system)，孕龙提供一个能快速撷取与解碼分析的解决方案，孕龙是如何辨让工程师们轻轻松松就能得到实时分析与交叉比对验证等功效呢?让我们继续看下去~

SVI2 全名为Serial VID (Voltage Identification) Interface 2.0，专门用于AMD对监控CPU / Northbridge(NB)电压的通讯协议，普遍见于电源控制IC对于CPU与NB之间的电压控制，以便检视APU负载状况，进而调整电压值，让供电更稳定更有效率，简易架构如下图所示。

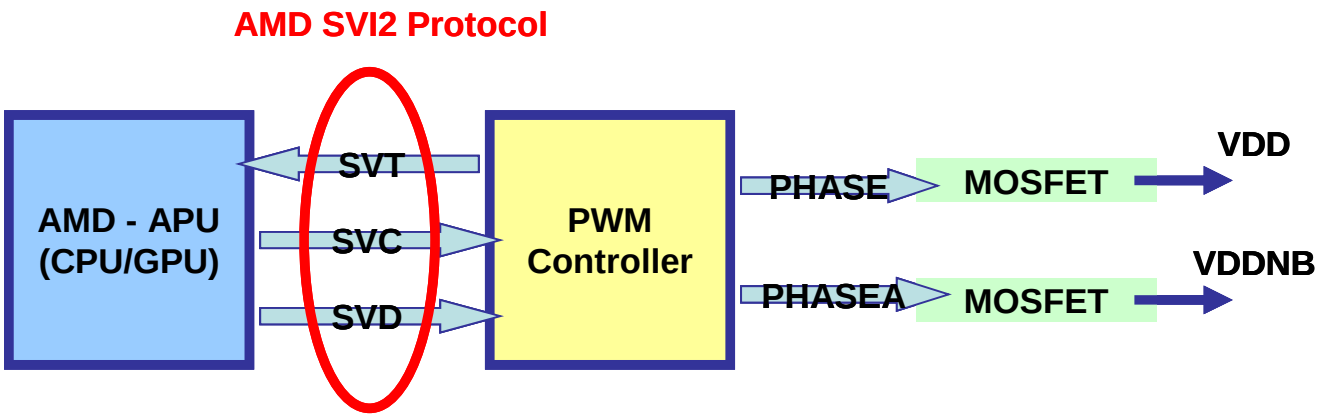

提高电源控制稳定性，才能有效减少客诉以及不良率发生，所以如何掌控电压的稳定性，是每个系统工程师需必备的技能之一。透过孕龙提出的AMD SVI2 量测解决方案，在强大的软件功能中直接将撷取到的波形译码显示为voltage table，让工程师们掌控实时的电压状态，进行分析做微调，少去繁锁的比对验证即可省下大笔的研发时程!

另外孕龙又提供了SVT (方向性沟通依据的封包组 Core、 NB、 TFN)，让工程师们更能快速掌控CPU与PWM Controller之间的运作状态，以及特有的搜寻及统计功能，瞬间让Bug无所遁形。
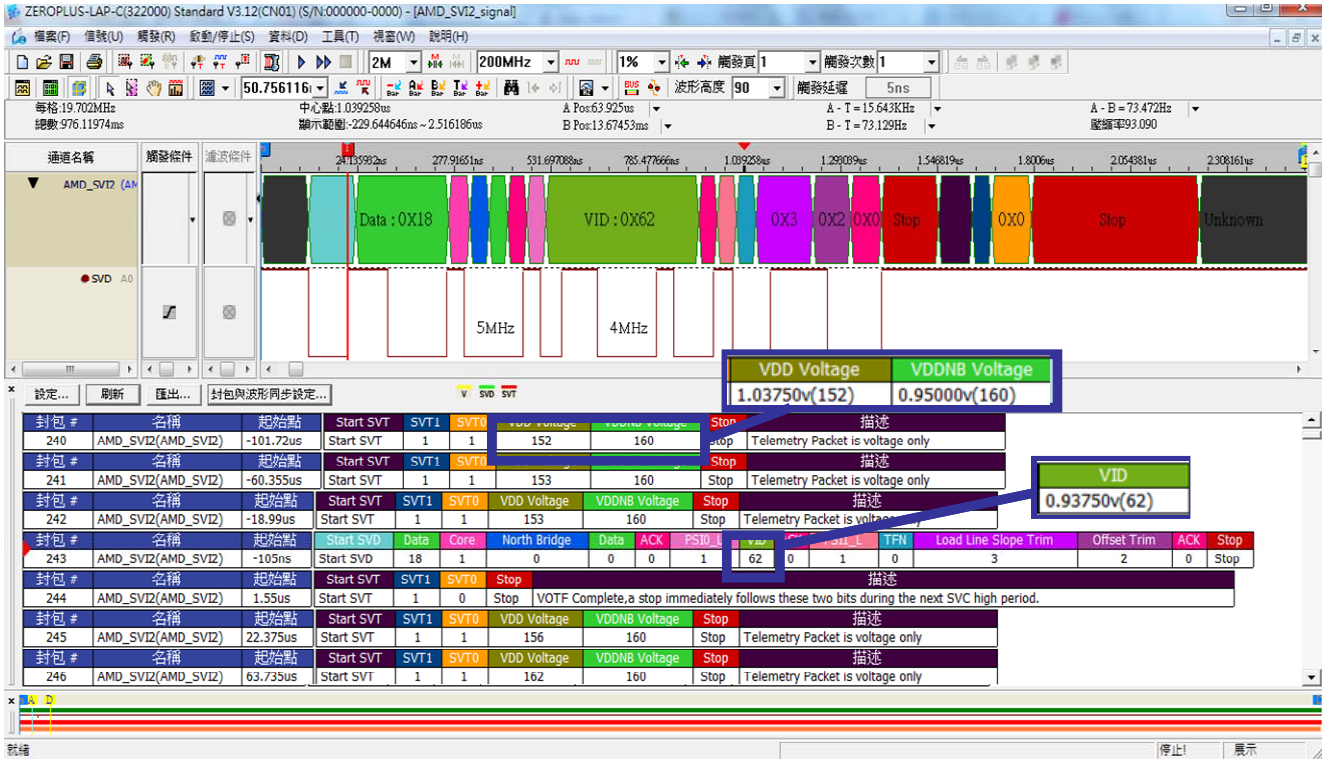
中和区建八路 123 号 2 楼 2F., No.123, Jian 8th Rd.,
电话：886-2-66202225 Zhonghe Dist., New Taipei City, Taiwan
传真：886-2-22234362 Tel: 886-2-66202225
www.zeroplus.com.tw Fax: 886-2-22234362